БРОШЮРА

6-осевой робот BR1506W был разработан для достижения оптимальных результатов в чрезвычайно трудных условиях и особенно для высоких требований электродуговой сварки. За счет увеличенной грузоподъемности 6 кг, улучшенной системой подачи проволоки, рабочим диапазоном 1475мм и интегрированным шланг пакетом, 6-осевой робот BR1506W значительно улучшает процесс сварки, что позволяет производить сварку крупногабаритных изделий в труднодоступных местах. Быстрое движение сокращает время цикла сварки. Избежание столкновений с заготовкой или другими роботами обеспечено путем встроенных в руку робота кабелей горелки, что обеспечивает не только большую доступность, но и увеличенную износостойкость кабелей при кручении и изгибе.

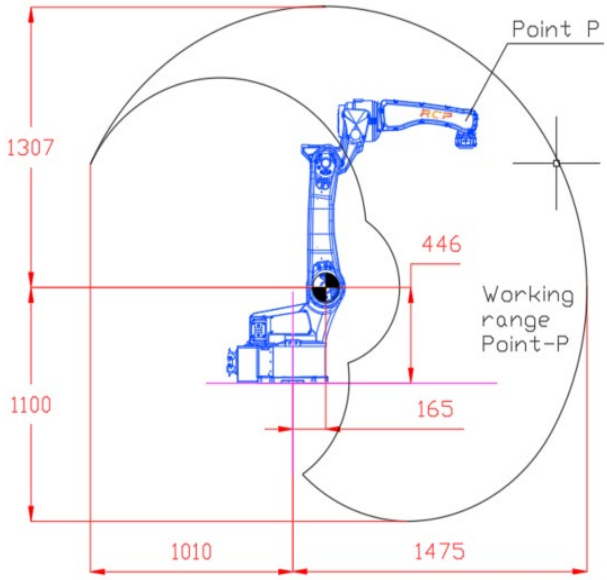

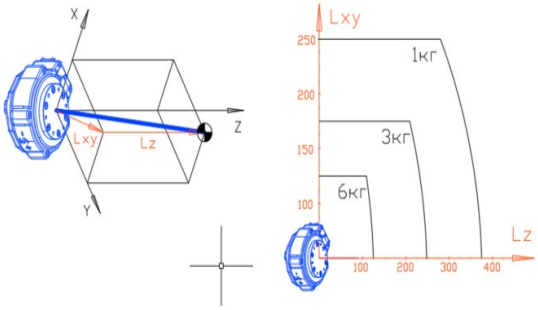

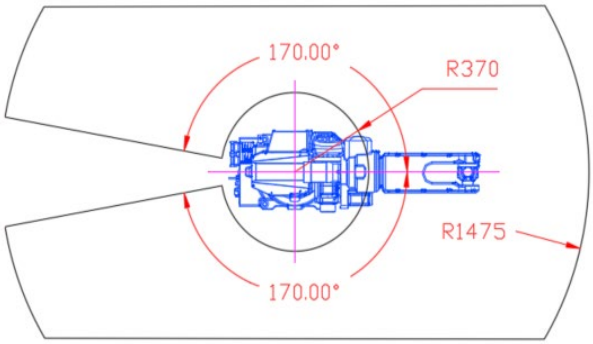

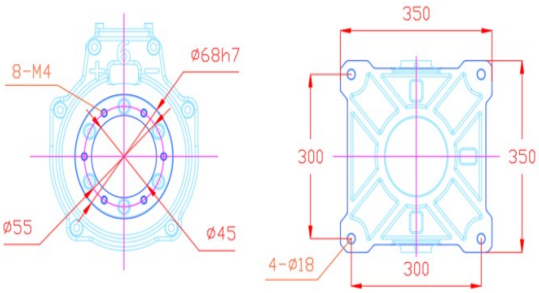

Обозначение оси	S	L	U	R	B	T
Диапазон поворота, град	±167	-150 - +80	-60 - +130	±190	-190 +10	±360
Диапазон скоростей, град/сек	189	130	148	319	297	375